ACTIVESHOP®

Instruktioner för användning

Fräsmaskin Marathon Multi 800

Importör:
ACTIVESHOP Sp. z o.o.
ul. Graniczna 8b, bud.
DC2A 54-610 Wrocław,
Polen
www.activeshop.com.pl
Rev. A/09/2023

Läs igenom den bifogade bruksanvisningen noggrant innan du använder enheten för första gången. Kasta inte bort bruksanvisningen. Kasta inte bort bruksanvisningen. 3 timmar i rumstemperatur.

Extremt robust och hållbar

En utmärkt och pålitlig fräsmaskin som kan arbeta hela dagen med alla typer av protetiska arbeten. Den fungerar också bra för träsnideri och smyckesarbete. Utrustad med det extremt kraftfulla BM50S1-huvudet med ett vridmoment på **7,6 Ncm.** Du kan arbeta med det mellan **1 och 50.000 varv per minut.**

TWIST-LOCK: Lätt att byta skär.

TWIST-LOCK-handtaget är en lösning som gör att du snabbt och enkelt kan byta skär i en enda rörelse. Vrid åt vänster för att låsa upp, lossa och byta ut skäret. Vrid åt höger för att stänga låset och fästa fräsen.

Multi 800 överfräsuppsättning:

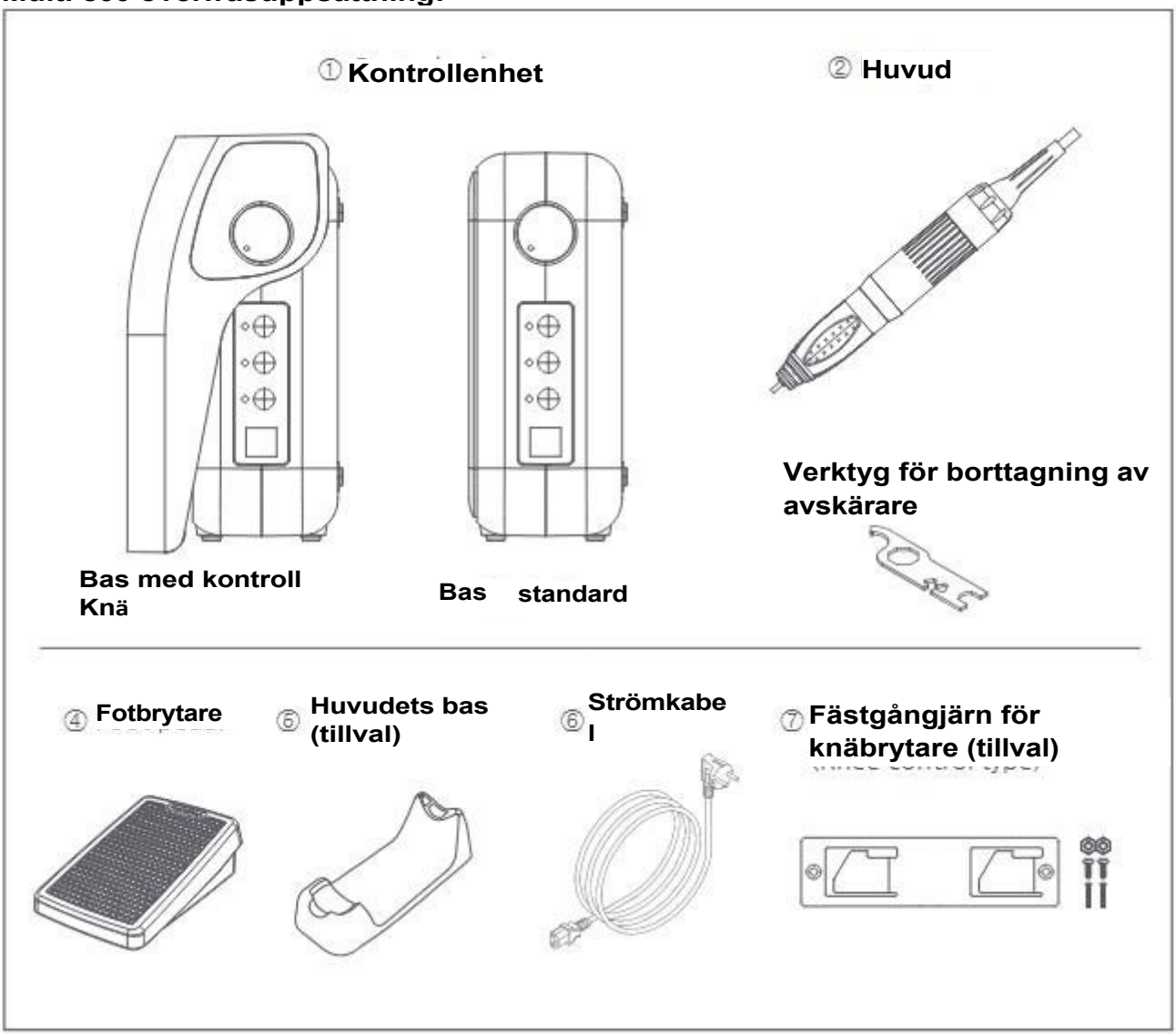

OBS!!!Ett överbelastningslarm kan uppstå under drift. Överbelastningslampan tänds och ett ljudlarm hörs. Så här startar du om: Vrid hastighetsreglaget till minimum för att starta om maskinen efter att överbelastningen har upphört.

REKOMMENDATIONER

1. Tänk på att aldrig tappa routern eller huvudet. Detta kan orsaka skador på routern.
2. Låt inte vatten eller andra vätskor tränga in i maskinen.
3. Stäng av fräsmaskinen varje gång du byter ut en fräs. Byt aldrig fräs när fräsmaskinen är igång. Stäng av fräsmaskinen för att byta ut fräsen.

4. Anslut router till uttag endast efter se till att att alla ledningar har installerats korrekt och säkert.
5. Endast för professionellt bruk.
6. Fotpedalens kabelkontakt måste vara ordentligt ansluten på a v s e d d plats.

Se till att den kniv du vill använda inte är böjd, asymmetrisk eller skadad. Använd alltid en fräs av god kvalitet.

Varning!!!

Om handtaget låses upp under drift kommer maskinen att skadas. Om du byter skär medan motorn är igång kommer kopplingen att skadas. Denna skada omfattas inte av garantin. Byte av fräs ska ske i chuckens öppna läge (olåst) och fräsmaskinen ska vara avstängd under denna tid.

OBSERVERA!!!

Huvudet måste rengöras och skyddas från damm.

På grund av felaktig användning och dammskador på huvudet kommer reklamationer inte att accepteras.

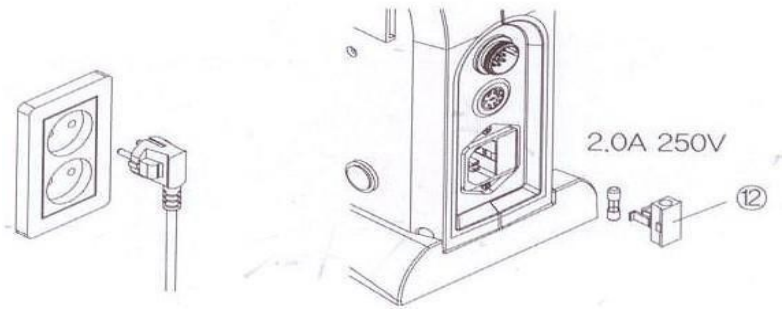

Strömförsörjning

AC200~240V, 50/60 Hz. Använd säkringar med acceptabel spänning.

FÖRSIKTIGHET!!!

Anslut eller koppla inte bort strömkabeln med våta händer för att undvika elektriska stötar.

Installation av enheten

Montering och elanslutning (fotbrytare ingår, knäkontroll som tillval)

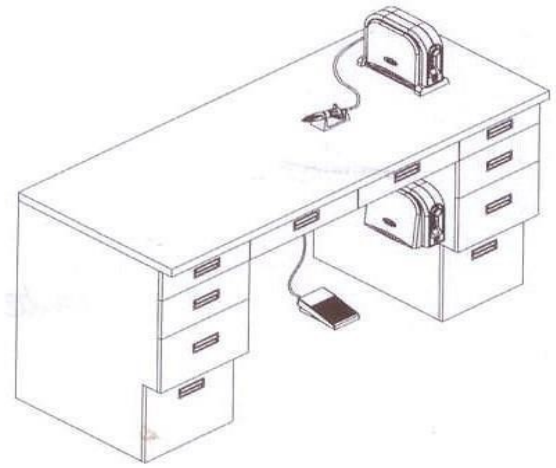

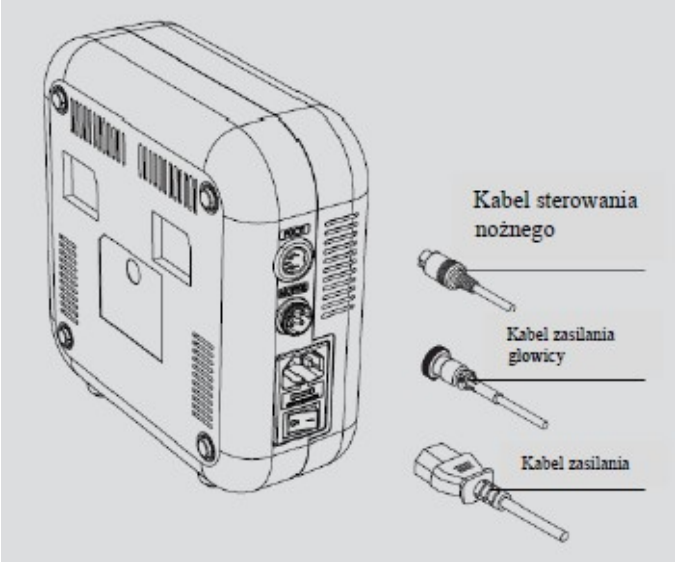

INSTALLATION AV FRÄSMASKIN:

1. Installera enheten på en arbetsplats som inte är för fuktig, varm eller smutsig (-20°C ~ 40°C, 0~90% RH)
2. Huvudkabelns kontakt måste vara ansluten på rätt ställe.
3. Installera rätt skär: a) Se till att skäret är avstängt, b) Vrid den rörliga ringen på huvudet medurs tills du hör ett "klick" och indikatorn är över det öppna hänglåset för att öppna skärets käftar,
   c) Byt ut teststaven mot den fräs du behöver, d) För att stänga fräsens käftar, analogt med underavsnitt "b", vrid ringen moturs tills du hör ett "klick" och indikatorn är över det stängda hänglåset
4. Efter byte av fräs ska du kontrollera att fräshuvudets käftar är ordentligt stängda.
5. Sätt i stickkontakten i ett vägguttag och slå sedan på fräsmaskinen.
6. Efter avslutat arbete och efter rengöring av fräsen rekommenderar vi att fräsen alltid sätts in i fräshuvudet.
7. När du är klar med arbetet ska du alltid dra ut stickkontakten ur vägguttaget eller bryta strömförsörjningen. Att minska hastigheten till 0 betyder inte att fräsen är avstängd.

OBS!!!

Kontrollera att kablarna är ordentligt anslutna innan du sätter på huvudet.

Knäkontroll (tillval)

Placera styrenheten på en för dig lämplig plats för knäkontrollen och fäst den med skruvar.
Rekommenderad höjd från marken: 520~550 mm eller 530~580 mm.
Anslut huvudkabeln till motoranslutningen på baksidan av huvudet i rätt riktning och dra åt kontakten ordentligt. Nätkabelns kontakt för eluttaget sitter på baksidan av huvudet.

Knappar:

- Inställning av rotationsriktning

Höger - grön LED-färg, vänster - orange

- Manuell/laglig styrning

Manuell - grön LED-färg, fot/knä - orange

- Kontroll av huvudets användning/temp

Kontroll av huvud: Tryck på knappen för att slå på grön LED-färg eller stänga av huvuddioden.

- Skärm för hastighetsräkning (*1000)

Innan huvudet startas:

1. Stäng av basen med 0/I-knappen på baksidan av fräsmaskinen varje gång huvudet eller fotkontrollen ansluts.
2. När dioden för hand-/fotstyrning är avstängd kan hastigheten justeras med ratten.
3. När dioden för hand- och fotkontroll är på kan hastigheten justeras med fot- eller knäkontrollen.
4. **Manövrering**

Procedur med fot-/knäkontroll:

1. Anslut nätsladden till ett eluttag.
2. Ställ hastighetsreglaget i läge 0.
3. Sätt på aggregatet med knappen "AUTO CRUISE".
4. Ställ in hastighetsratten på önskad hastighet.
5. Val av reglage: manuellt eller fot-/knäreglage.

6. Tryck på AUTO CRUISE-knappen för att stänga av aggregatet.

AUTO CRUISE-läge

När du använder fot-/knäbrytaren gör Auto Cruise-funktionen att du kan bibehålla hastigheten när trycket tas bort från fotbrytaren. Aktivera genom att trycka på Auto Cruise-reglaget (AUTO CRUISE), knappen lyser orange, och håll fotpedalen intryckt med samma tryck i 2 sekunder. När AUTO CRUISE-läget är aktiverat hörs ett pip. Avaktivera genom att trycka på fotpedalen.

OBS!!!

1. Bär mask och skyddsglasögon när du utför behandlingen.
2. Överskrid inte en arbetshastighet på 50.000 varv, för hög hastighet kan orsaka skador på apparaten och personskador.
3. Rör inte vid huvudets käftar när du använder handstycket.
4. Tappa inte basen eller huvudet.
5. Kontrollera att routern är avstängd innan du kopplar bort huvudet.
6. Dra ut nätkabeln när huvudet inte används.

Underhåll och skötsel av huvudet

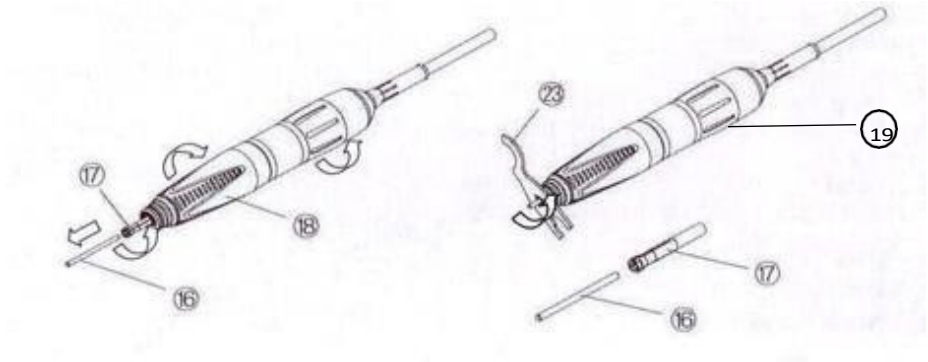

Så här monterar och demonterar du skäraren.

1. Öppna huvudbackarna genom att vrida vridlåset (19) medurs. Om det inte går att dra ut skäret efter att käftarna har öppnats ska du använda den medföljande skiftnyckeln för att justera.
2. När det aktuella skäret har tagits bort och det korrekta skäret har monterats, vrid vridlåset (19) i motsatt riktning för att låsa skäret på plats.

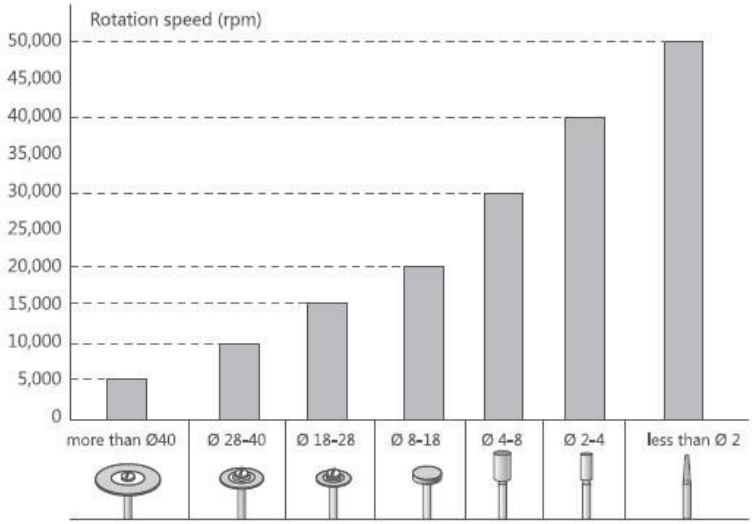

Diagram över maximalt varvtal (RPM) beroende på skärets diameter (mm).

OBSERVERA!!!

Om du inte följer det angivna diagrammet riskerar du att skada skäret, vilket omöjliggör garantireparation.

Slå inte på aggregatet utan att först kontrollera att skäret är korrekt monterat och låst i aggregatet. Rengör aggregatet noggrant från damm minst en gång i veckan.

FELKODER

Kod för fel	Status	Orsak
E1	Fel på motorsensorn	Basen är inte ansluten eller kabeln är felaktig eller TWISTLOCK är inte låst.
		Basen är defekt.
E2	Detektering av överbelastning	Huvudet överbelastat
		Huvudets motor är defekt
E3	Detektering av överspänning	Överbelastningsdrift för lång
		Kabel till motor (matningskabel) är defekt
E4	Överhettningsfel	Strömförsörjning inte är i korrekt tillstånd
		System kontroll är defekt
E5	Fel på matningsspänningen	Detektering av fel i matningsspänningen.
		För lång drifttid vid hög belastning.
E6	Fel på huvudets anslutning	Kabel av huvudet är inte ansluten eller är skadad.
E7	fel felaktig drift	Överbelastning eller Plötsligt stopp efter användning av huvudet.

I händelse av någon av ovanstående nämnda fel medan använder enheten, rekommenderar vi att du kontaktar Activeshop-tjänsten.

SÄKERHETSÅTGÄRDER

1. Apparaten är en professionell utrustning för användning i skönhetssalonger. Om apparaten endast används av kvalificerad kosmetisk personal kan oönskade följder under behandlingen undvikas.
2. Enheten får inte demonteras eller användas för andra ändamål än de som anges i denna bruksanvisning. All service och alla reparationer får endast utföras av en auktoriserad servicetekniker (företaget ACTIVESHOP Sp. z o.o.).
3. Installera eller använd inte apparaten i närheten av vätskor, på våta ställen eller med våta händer - se till att inga vätskor kommer in i apparaten.
4. Dra omedelbart ut stickkontakten ur eluttaget och kontakta ACTIVESHOP Ltd.:s auktoriserade serviceverkstad i följande fall
(a) vätska har trängt in i apparaten, (b) apparaten avger en konstig lukt, rök eller konstiga ljud, (c) strömkabeln har skadats, d) apparaten har vält omkull eller dess hölje har skadats.
5. Placera inga föremål på kablarna. Installera inte enheten på en plats där någon kan trampa på nätsladden.
6. Av säkerhetsskäl ska du dra ut nätsladden ur vägguttaget varje gång du avslutar arbetet med apparaten.
7. För inte in något i apparatens öppning. Om ett främmande föremål kommer in i öppningen ska du dra ut kabeln ur uttaget och kontakta återförsäljaren eller tillverkaren.
8. Placera inte enheten på en instabil vagn, hylla eller fordon. Enheten kan skadas om den tappas.
9. För att garantera en lång livslängd för apparaten rekommenderas ett intervall på en minut innan du trycker på strömbrytaren igen (mellan på- och avstängning och vice versa).
10. Strömförsörjningen måste överensstämma med specifikationerna på märkskylten. Annars finns det risk för att apparaten inte fungerar som den ska, skadas eller till och med bränns ut.

FÖRSIKTIGHET:

1. Om nätsladden skadas eller om det uppstår andra funktionsfel ska du kontakta en auktoriserad serviceverkstad - på så sätt undviker du fara.
2. Denna apparat får användas av barn som är minst 8 år gamla och av personer med nedsatt fysisk och mental förmåga och brist på erfarenhet och förtrogenhet med utrustningen, om övervakning eller instruktioner ges om hur utrustningen ska användas på ett säkert sätt så att de associerade riskerna förstås.
3. Utrustningen är inte avsedd att lekas med av barn. Låt inte barn leka med apparaten.
4. Lämna inte apparaten obevakad när barn eller personer som inte har tillräcklig kunskap om hur apparaten ska användas befinner sig i närheten.
5. Denna elektriska apparat är inte en leksak. Felaktig användning eller kontakt med den elektriska apparaten kan utgöra en hälsorisk eller leda till döden, och därför ska apparaten användas och förvaras utom räckhåll för barn.

KASSERING AV APPARATEN

Lämna in förbrukade elektriska apparater, armaturer och förpackningar till återvinningscentraler i enlighet med miljöskyddsbestämmelserna. Elektriska apparater får inte slängas i hushållssoporna. Följ de regler som gäller för avfallshantering av denna typ av utrustning. För att skydda miljön i enlighet med direktiv 2012/19/EG om avfall begagnad elektrisk och elektronisk begagnad elektriska apparater ska elektrisk utrustning samlas in separat och sedan lämnas till insamlingsställen för avfall som utgörs av eller innehåller elektronisk och elektrisk utrustning.

Uttjänta och gamla apparater innehåller komponenter som är helt återvinningsbara och ska därför lämnas till återvinning. Därför bör de lämnas till lämpliga insamlingsplatser och till ACTIVESHOP Ltd.

FÖRVARING OCH TRANSPORT

Apparaten får endast transporteras i sin originalförpackning vid en temperatur på (-) 20 °C till (+) 50 °C. Enheten ska förvaras i ett väl ventilerat utrymme med en relativ luftfuktighet på högst 75%. Driftstemperatur på (+) 10 °C till (+) 40 °C. Under förvaring och transport får enheten inte kastas eller tappas, utsättas för mekaniska stötar eller atmosfäriska ämnen.