ACTIVESHOP®

BRUKSANVISNING

Balance Lux 3-delad hopfällbar massagestol i trä, 190 x 70 cm

Importör:
ACTIVESHOP SP. Z O.O.
ul. Graniczna 8b, byggnad DC2A
54-610 Wrocław, Polen
www.activeshop.com.pl
Rev. A/02/2026

Skanna för annat språk

Tack för att du har valt vårt produkt.
Läs igenom bruksanvisningen före första användningen och spara den för framtida bruk.

Den hopfällbara massagebänken BALANCE Lux med träben är en praktisk och mångsidig lösning, skapad med tanke på det dagliga arbetet för massörer, fysioterapeuter och andra specialister. Den tredelade konstruktionen garanterar stabilitet och komfort både för den som utför behandlingen och för patienten. Tack vare
Tack vare sina kompakta mått, låga vikt och den medföljande väskan passar den utmärkt även för mobilt arbete – den går snabbt och enkelt att fälla ihop och transportera.

Tekniska data	
Klädselmaterial	Syntetläder
Fyllning	Skum
Maximal belastning	225 kg

Enhetens konstruktion:

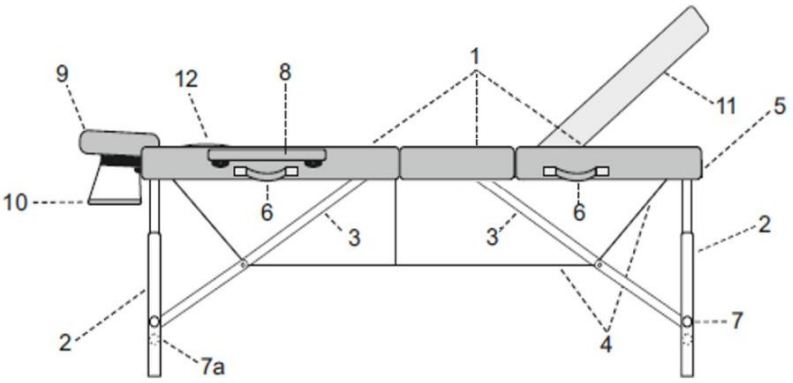

1. Bordsskivor
2. Ben
3. Stödben för bordsskivan
4. Linans spänning
5. Lås
6. Transportgrepp
7. Skruvar/pinnar för höjdjustering 7a. Extra skruvar
8. Armstöd
9. Nackstöd
10. Armbågsstöd
11. Justerbar bordsskiva
12. Plugg för ansiktsöppning

Monteringsanvisning

1. När bordet är ihopfällt ser det ut som en resväska. Öppna spärrarna och fäll ut bordsskivorna
2. Ta ut tillbehören (armstöd, nackstöd och axelhylla)
3. Fäll ut benen på sidorna av bordet

4. Ställ bordet på benen och tryck fast det vid skarven mellan bordsskivorna
5. Kontrollera linans spänning
6. Ställ in önskad höjd på bordsskivan enligt anvisningarna nedan
7. Skjut in armstöden i hålen på sidan av bordet

8. Fäst kudden på huvudstödet med kardborreband och skjut sedan in huvudstödet i hålen på sängens ovansida. Använd spärren för att låsa huvudstödet i önskad position.

Armstödet kan fästas på två sätt

Höjdjustering:

1	2	3	Bord	Beskrivning av åtgärderna
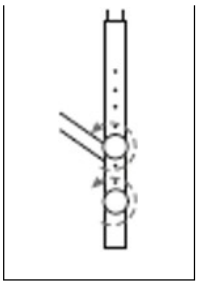	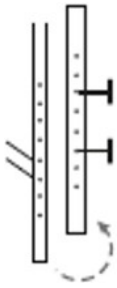		Trä	1. Skruva loss skruvarna som fäster stöden vid bordsbenen. 2. Ställ in stöden på önskad höjd. 3. Dra åt skruvarna.
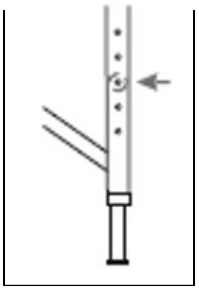	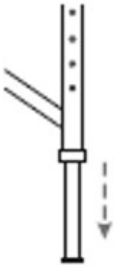	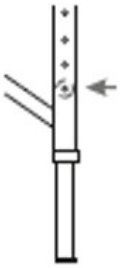	Aluminium	1. Tryck in låsstiftet. 2. Flytta bordsskivan till önskat läge. 3. Anpassa hålet till stiftet.

Justering av ryggstödet:

- När du har öppnat spännet som sitter i änden av bordet (på motsatt sida från nackstödet) kan du lyfta ryggstödet och justera det till önskad position.
- När ryggstödet är inställt, sätt tillbaka spännet.

Obs

- Innan patienten läggs ner ska du se till att de yttre benen är korrekt placerade och att linorna är i gott skick och har rätt spänning.
- Massagebordets maximala belastning är 225 kg.

Rekommendationer:

1. Bänken är avsedd för användning inomhus.
2. Det är förbjudet att flytta bordet när det är belastat.
3. Det är förbjudet att hoppa upp på bordet, samt att sätta sig, knäböja eller luta sig direkt mot nackstödet och armstöden.
4. Bordet får endast transporteras i hopfällt läge och med låset säkrat.
5. Vid hopfällning av bordet ska man vara uppmärksam på linornas placering. Linorna får inte fastna.
6. Bordet ska användas och förvaras på avstånd från direkta eld- och värmekällor.
7. Om bordet används på rätt sätt kan det fungera felfritt i många år.
8. Skador som uppstår till följd av att ovanstående anvisningar inte följs utgör inte grund för reklamation.

Enhetens mått

Mått i hopfällt läge 95 x 70 x 15 cm

Rengöring och underhåll:

För att hålla produkten i gott skick och säkerställa maximal livslängd bör den rengöras och underhållas regelbundet.

- Sängens yta – använd en ren, mjuk trasa. Du kan använda en liten mängd specialmedel för rengöring och impregnering av syntetläder.
- Ytor av trä eller plywood ska rengöras med en mjuk, lätt fuktad trasa och sedan torkas noggrant. Använd inte några kemiska rengöringsmedel.

Obs!

Trä är ett naturmaterial och kan därför uppvisa variationer i ådring, nyanser
samt förekomsten av naturliga inslag som strimmor eller prickar. Dessa är inte produktfel – tvärtom vittnar de om dess äkthet och naturliga ursprung. Sådana egenskaper utgör inte grund för reklamation.

Säkerhetsåtgärder:

1. Enheten är professionell utrustning avsedd för användning i skönhetssalonger. Användning av enheten uteslutande av kvalificerad skönhetspersonal förhindrar oönskade effekter under behandlingen.
2. Enheten får inte demonteras och får inte användas för andra ändamål än de som anges i denna bruksanvisning. Allt underhåll och alla reparationer får endast utföras av personal från en auktoriserad serviceverkstad (företaget ACTIVESHOP Sp. z o.o.).
3. Enheten får inte installeras eller användas i närheten av vätskor, på fuktiga platser eller med våta händer. Se till att inga vätskor kommer in i enheten.
4. Dra omedelbart ut kontakten ur vägguttaget och kontakta den auktoriserade servicen som tillhandahålls av företaget ACTIVESHOP Sp. z o.o. i följande fall: a) vätska har trängt in i enheten, b) enheten avger en konstig lukt, rök eller konstiga ljud, c) nätsladden har skadats, d) enheten har välts eller höljet har skadats.
5. Lägg inte några föremål på kablarna. Installera inte enheten på platser där någon kan trampa på nätsladden.
6. Av säkerhetsskäl ska du dra ut strömkabeln ur vägguttaget varje gång du är klar med enheten.
7. Placera inga främmande föremål inuti enheten. Om ett främmande föremål hamnar inuti enheten ska du dra ut strömkabeln ur vägguttaget och kontakta återförsäljaren eller tillverkaren.
8. Placera inte enheten på en ostabil vagn, hylla eller ett fordon. Enheten kan skadas om den faller.
9. För att säkerställa att enheten håller den angivna livslängden rekommenderas att man väntar en minut innan man trycker på strömbrytaren igen (mellan påslagning och avstängning och vice versa).
10. Strömförsörjningen måste överensstämma med specifikationerna på typskylten. I annat fall finns det risk för felaktig funktion, skador på enheten eller till och med brand.

VARNING

1. Vid skador på strömkabeln eller andra fel ska du kontakta en auktoriserad serviceverkstad – detta förhindrar risker.
2. Denna apparat får användas av barn som är minst 8 år gamla, av personer med nedsatt fysisk eller psykisk förmåga samt av personer som inte är bekanta med hur utrustningen fungerar, förutsatt att de står under lämplig tillsyn eller får instruktioner om korrekt och säker användning och att de förstått de risker som är förknippade med detta.
3. Lämna inte apparaten utan uppsikt när barn eller personer som inte har tillräcklig kunskap om hur apparaten ska användas befinner sig i närheten.
4. Enheten är inte avsedd att användas som leksak av barn. Låt inte barn leka med enheten.
5. Denna elektriska apparat är inte en leksak. Felaktig användning av eller kontakt med den kan utgöra en risk för hälsan eller leda till dödsfall, därför ska enheten användas och förvaras utom räckhåll för barn.

Avfallshantering

För att skydda miljön, i enlighet med direktiv 2012/19/EU om uttjänta elektriska och elektroniska apparater, ska uttjänta elektriska apparater samlas in separat och lämnas till insamlingsställen för uttjänta elektriska och elektroniska apparater. Följ anvisningarna för avfallshantering av denna typ av utrustning och inte slänga den i hushållsavfall.

När utrustningen inte längre är användbar innehåller den fortfarande fullvärdiga komponenter som kan återvinnas, därför ska den lämnas in för återvinning till lämpliga insamlingsställen eller till företaget ACTIVESHOP Sp. z o.o.

Förvaring och transport

Enheten ska transporteras vid en temperatur mellan (–)20 °C och (+)40 °C, uteslutande
i originalförpackningen. Den ska förvaras i ett välventilerat utrymme med en relativ luftfuktighet på högst 90 %.
Driftstemperatur mellan (+)10 °C och (+)40 °C. Under processer
Vid lagring och transport får enheten inte kastas eller tappas, och den får inte utsättas för mekaniska stötar eller väderpåverkan.